Vorderansicht

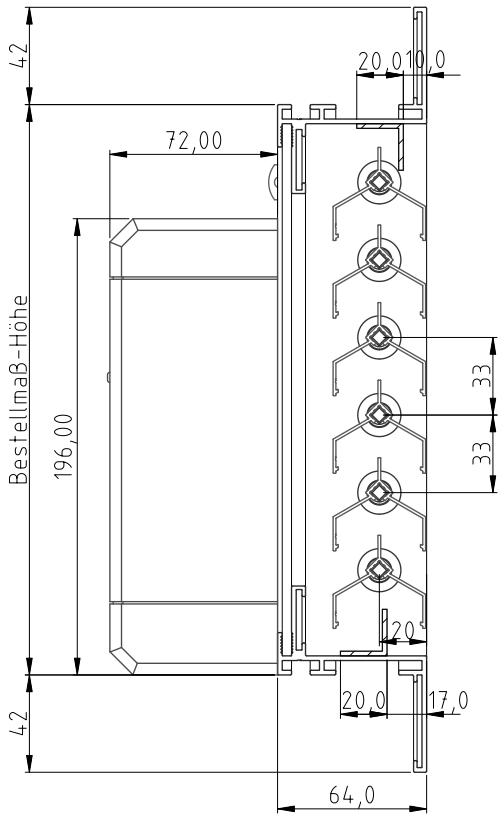

Seitenansicht

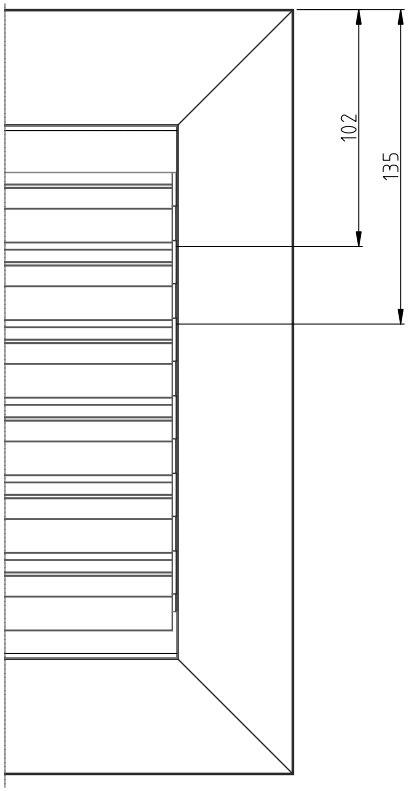

ISO-Ansicht

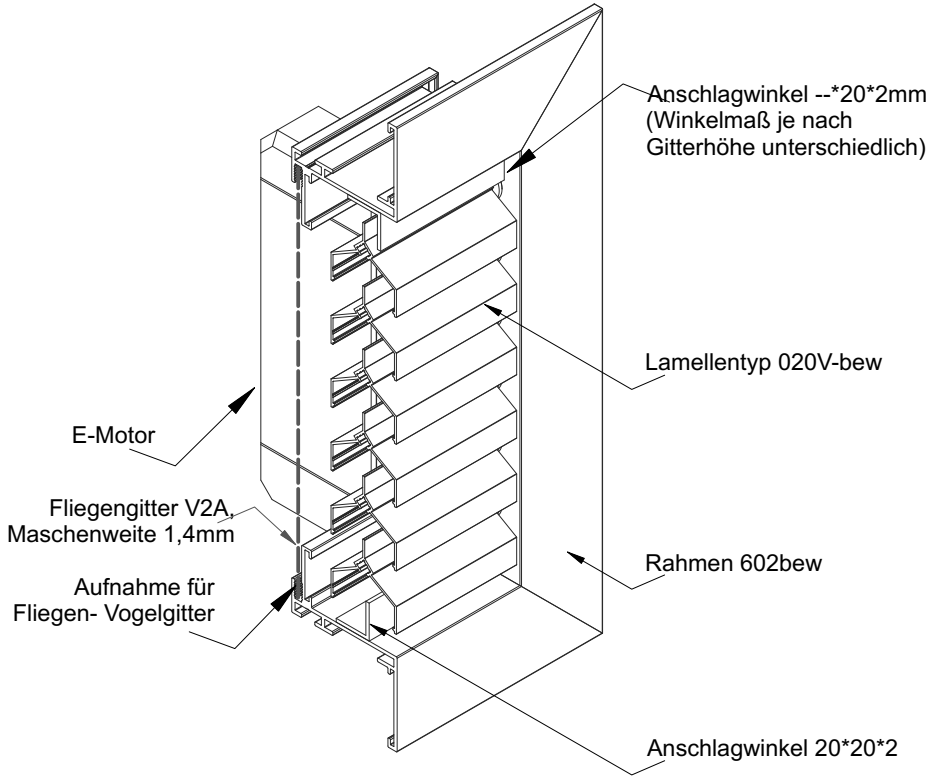

Draufsicht

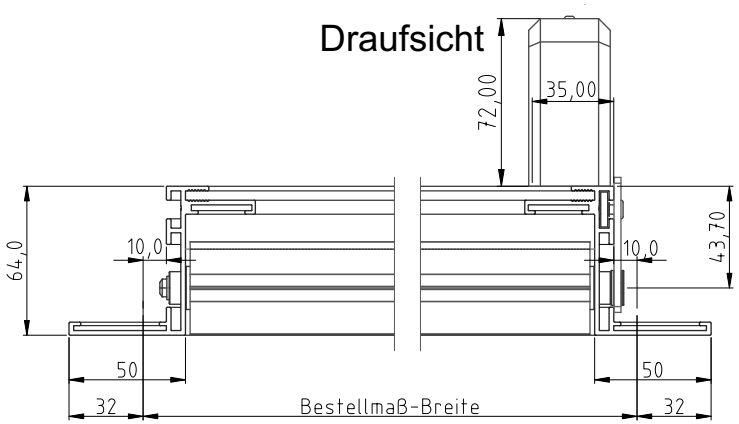

TYP 24-622V-BEW-M

45% freier Lüftungsquerschnitt bei gerader Lamelle

Auftrags-Nr.:				Maßangaben in mm		Norm	Maßstab: 1 : 2,25	Gewicht:
							Werkstoff: Aluminium	Modellnummer:
							Zeichnungs-Nr.: 24-622V-BEW-M	Index: 0
l					Datum	Name	Benennung / Bezeichnung:	
k				Gezeichnet	05.06.2024	Linke	Wetterschutzgitter-Typ 24-622V-BEW-M	
f				Kontrolliert	05.06.2024	Linke	Mittelschwere Baureihe	
e				Freigabe	05.06.2024	LG24		
d				Konstruiert durch:		LG24	Internet: www.lueftungsgitter24.com	e-mail: info@lueftungsgitter24.com
c				**Lueftungsgitter24**			Systemtyp 24-622V-BEW-M d.	1
b				Moorlilientwiete 27				A3
a				D- 22417 Hamburg				
Status	Änderungen	Datum	Name	FON +49(0)40 605 33 9-96 I FAX-97				
				Ursprung:			Ersatz für:	Ersetzt durch: